IK08 | IFS | IP65 | 2x3W LED | Farbe

PFROMMER NOTSTROMSYSTEME

MADE in GERMANY

SAFE D-2R

Sicherheitsleuchte nach DIN EN 60598-1/2-22 und DIN EN 1838.
Witterungsfestes und ballwurfsicheres Aluminium-Druckgussgehäuse mit Sicherheitsglasscheibe, eingedichtet mit Silikon. Kabeleinführung in Leuchtengehäuse von hinten und unten möglich. Ausführung für Deckenmontage mit zwei Hochleistungs-LEDs und gegossenen Acryloptiken zur Fluchtwegausleuchtung durch rechteckige Lichtlenkcharakteristik. Serienmäßig mit IP65-Membran-Druckausgleichsventil.
Optional kann die Leuchte als Zentralbatterie-Variante für einen Temperaturbereich bis -35°C geliefert werden (unüberwacht).

Technische Daten

Leuchtentyp	**Systemleuchten für Zentralversorgung**	**Einzelbatterie-leuchten**
Leuchtmittel	2 x 3 W LED	2 x 3 W LED
Anschlussklemmen	3 x 2,5 mm² für Doppelbelegung	
Farbe	weiß	
Material	Aluminium-Druckguss	
Montageart	Deckenanbaumontage	
Weitere Montagearten*	Deckenanbaumontage (Seilabhängung)	
Abmessungen (B x H x T)	DM 190 x 56 x 190 mm	
Schutzart	IP65	
Schutzklasse	I	
IK-Schutzklasse	IK08	
Lichtstrom (Netz)	480 lm	360 lm
Lichtstrom (Not)		
Betriebsdauer 1h	–	480 lm
Betriebsdauer 3h	–	480 lm
Betriebsdauer 8h	–	240 lm
Lichtstromverhältnis Not (DC) / Netz		
Betriebsdauer 1h	–	100% / 75%
Betriebsdauer 3h	–	100% / 75%
Betriebsdauer 8h	–	50% / 75%
Netzanschlussleistung	10 VA	8 VA
Batteriestromaufnahme	25 mA	–
Betriebsdauer Batteriebetrieb	–	1h / 3h / 8h
Anschlussspannung	230V 50/60Hz; 220V DC +25/-20%	230V 50/60Hz
NiMH-Akku		
Betriebsdauer 1h	–	4,8V 2,0Ah 4,8V 2,0Ah + AkH
Betriebsdauer 3h	–	4,8V 4,2Ah 4,8V 4,2Ah + AkH
Betriebsdauer 8h	–	4,8V 4,2Ah 4,8V 4,2Ah + AkH
Temperaturbereich	-10°C bis +40°C (überwacht) / -20°C bis +40°C (unüberwacht)	–
Bereitschaftsschaltung	–	0°C bis +35°C
Dauerschaltung	–	-5°C bis +30°C
optional		
Leuchtenschalt- und Überwachungsbaustein	ELC MSÜ3 SET009 SET010	–
Selbstüberwachung	–	SELF CHECK
Busüberwachung	–	SAFELOG Line
Funküberwachung	–	SAFELOG Wireless

* Optionales Zubehör erforderlich

Deckenanbaumontage

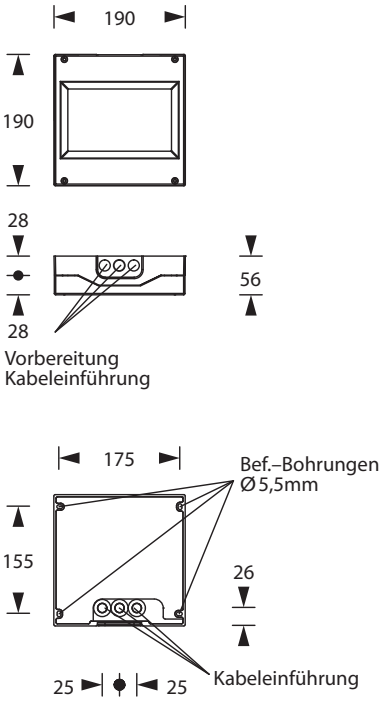

Technische Änderungen vorbehalten / 15.06.2026

Zubehör

Hinterbauhalter
Mast- und Wandhalterung
Kettenmontageset
Seilmontageset

Lichtverteilungskurven und Leuchtenabstandstabellen (E = 1,25 lx)

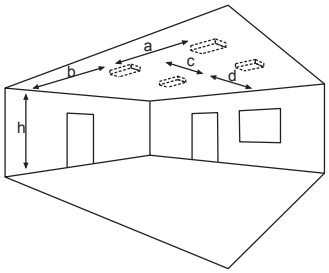

Deckenmontage

Systemleuchten für Zentralversorgung **Fluchtwegoptik**

Abstandstabelle ebene Fluchtwege / Tabellenangaben in Meter

Leuchtmittel: 2 x 3W LED

Lampenlichtstrom Not (DC) / Netz: 480lm

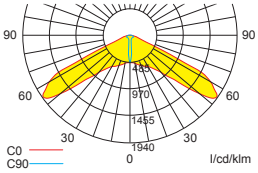

h	2,50	3,00	3,50	4,00	4,50	5,00	5,50	6,00	6,50	7,00	7,50	8,00	8,50	9,00	9,50	10,00	10,50	11,00
a	16,80	19,50	22,00	24,30	26,50	28,60	29,60	30,40	31,50	31,30	30,30	30,50	30,00	29,00	26,00	22,00	20,00	16,00
b	7,90	9,00	10,00	11,00	11,30	11,00	10,50	10,00	10,00	10,00	10,00	10,00	10,00	9,00	9,00	9,00	9,00	9,00
c	–	–	–	–	–	–	–	–	–	–	–	–	–	–	–	–	–	–
d	–	–	–	–	–	–	–	–	–	–	–	–	–	–	–	–	–	–

Einzelbatterieleuchten **Fluchtwegoptik**

Abstandstabelle ebene Fluchtwege / Tabellenangaben in Meter

Leuchtmittel: 2 x 3W LED

Lampenlichtstrom Not (DC) / Netz: 480lm/360lm – **Betriebsdauer: 1h**

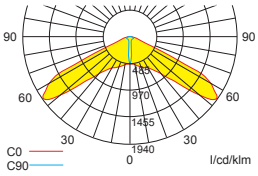

h	2,50	3,00	3,50	4,00	4,50	5,00	5,50	6,00	6,50	7,00	7,50	8,00	8,50	9,00	9,50	10,00	10,50	11,00
a	16,80	19,50	22,00	24,30	26,50	28,60	29,60	30,40	31,50	31,30	30,30	30,50	30,00	29,00	26,00	22,00	20,00	16,00
b	7,90	9,00	10,00	11,00	11,30	11,00	10,50	10,00	10,00	10,00	10,00	10,00	10,00	9,00	9,00	9,00	9,00	9,00
c	–	–	–	–	–	–	–	–	–	–	–	–	–	–	–	–	–	–
d	–	–	–	–	–	–	–	–	–	–	–	–	–	–	–	–	–	–

Einzelbatterieleuchten **Fluchtwegoptik**

Abstandstabelle ebene Fluchtwege / Tabellenangaben in Meter

Leuchtmittel: 2 x 3W LED

Lampenlichtstrom Not (DC) / Netz: 480lm/360lm – **Betriebsdauer: 3h**

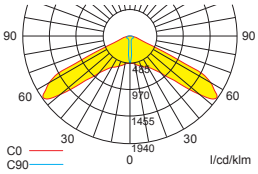

h	2,50	3,00	3,50	4,00	4,50	5,00	5,50	6,00	6,50	7,00	7,50	8,00	8,50	9,00	9,50	10,00	10,50	11,00
a	16,80	19,50	22,00	24,30	26,50	28,60	29,60	30,40	31,50	31,30	30,30	30,50	30,00	29,00	26,00	22,00	20,00	16,00
b	7,90	9,00	10,00	11,00	11,30	11,00	10,50	10,00	10,00	10,00	10,00	10,00	10,00	9,00	9,00	9,00	9,00	9,00
c	–	–	–	–	–	–	–	–	–	–	–	–	–	–	–	–	–	–
d	–	–	–	–	–	–	–	–	–	–	–	–	–	–	–	–	–	–

Einzelbatterieleuchten **Fluchtwegoptik**

Abstandstabelle ebene Fluchtwege / Tabellenangaben in Meter

Leuchtmittel: 2 x 3W LED

Lampenlichtstrom Not (DC) / Netz: 240lm/360lm – **Betriebsdauer: 8h**

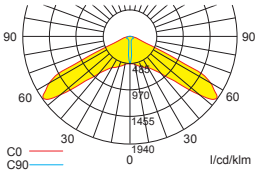

h	2,50	3,00	3,50	4,00	4,50	5,00	5,50	6,00
a	15,70	17,90	20,00	21,10	21,90	22,00	21,00	19,70
b	7,10	7,90	7,90	7,40	6,30	6,10	6,00	5,60
c	–	–	–	–	–	–	–	–
d	–	–	–	–	–	–	–	–